לוח חשמל ראשי A קומת קרקע

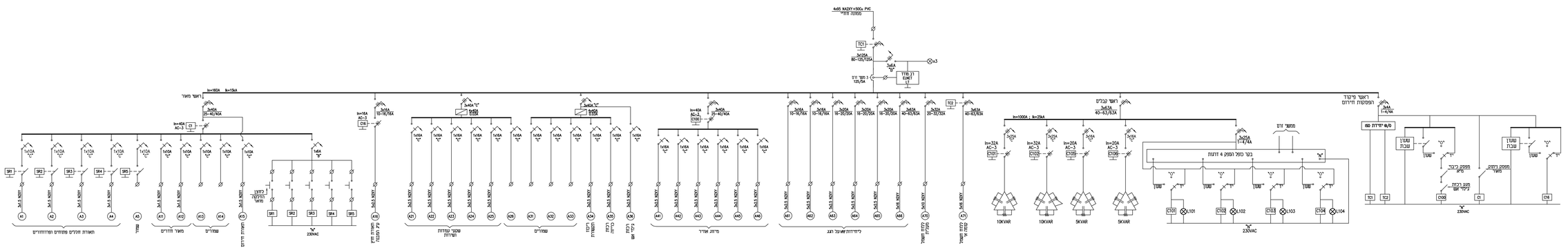

לוח חשמל מטבח B קומה א'

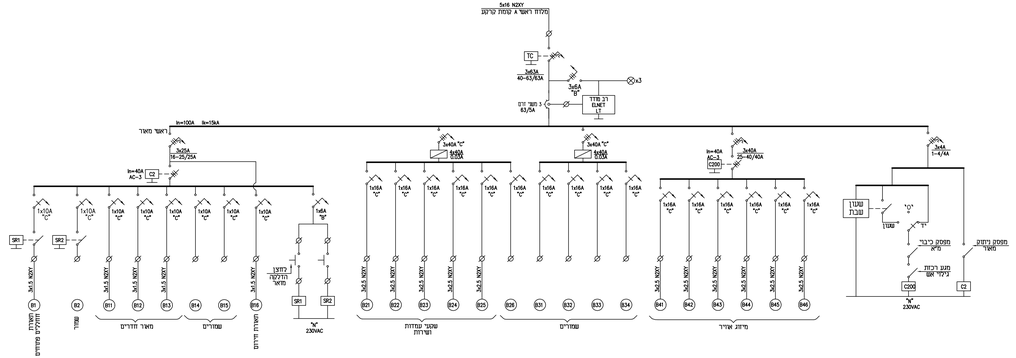

פרט פס השוואת פוטנציאלים 40x4mm (חושת מוזהבת) מלוח לוח חשמל ראשי A

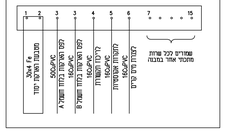

הערות כללות:

1. הקבלן אחראי על התאמת מידות הלוח ולמיקומו המתוכנן בשטח.
2. הקבלן יוצאם בדיקת הלוח ע"י המתכנן במפגל בו הלוח מיוצר 3 ימים לפחות לפני הוצאת הלוח.
3. הלוח ייוצר מתבנה פח הנומכ בזמני קצר הצפיים.
4. כל מוליכי הלוח לזיהוי פימי ישלמו עפי מספר מעגלים.
5. יבוצע כימוי פרסקט לפסי אפס והארקות.
6. בחזית הלוח יותקן שלוח המורה על מקור ההזנה ומספר המעגל הנזין.
7. כושר ניתוק של המפסקים הראשיים יהיה 25kA לפחות, לפי IEC898
8. כושר ניתוק של המפסקים המעגלים יהיה 10kA לפחות, לפי IEC898
9. גוריות סיגון יהיו מסוג מולסילבר.
10. הלוח יהיה לפי תקן FORM2B 61439

תפוצה

מס'	תאריך:	שם החברה ואיש קשר:
x	-	-

עידכון	שינויים	תאריך
-	-	-

הנזמין:

החברה הכלכלית כפר יונה

ענף תכנון וגבייתות
מתכנני השמל והתאורה
LIGHTING & ELECTRICAL
ENGINEERING CONSULTANTS

קלינפלץ הנדסה בע"מ

משרד: רח' שפיות ישראל 37 חיפה-35
טל': 03-6887979 פקס: 03-6888881
Email: prinfo@kleinplatz.co.il

מבנה:
בית כנסת שרונה

נושא הגיליון:
לוחות חשמל

לעיון	X	לאישור		לביצוע
מס' פרויקט	5067	תאריך	קנ"מ	-
		22.07.21	שרטט	סניה
מס' גיליון	AA	תכנן	סניה	
		אישר	אלכס דיאקונ	
מכון הנתקות	-	בדק	איליה דורפסקין	
		תקנית - רכוזם של הקנקוד		

המבצע האחראי לבדיקת המידות ולהתאמתן במשטח.
עליו לודיע למתכנן מפקח על כל אי התאמה
ולעבוד הנחיותיו בכתב בטרם המשך בעבודתו.